	Series	Parallel
How it looks	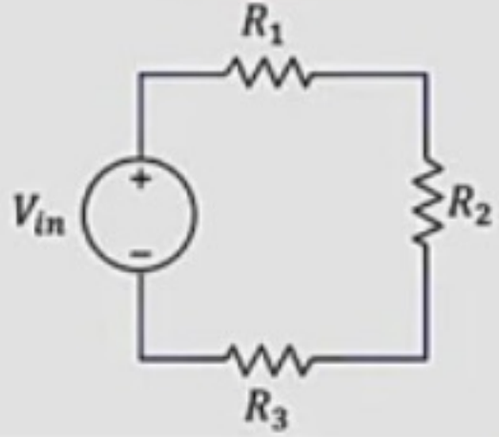	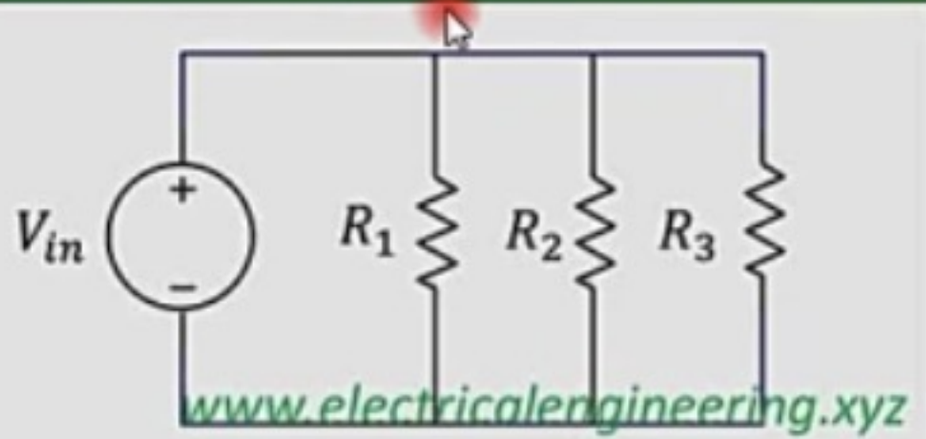
Voltage	$V_{in} = V_1 + V_2 + V_3$	$V_{in} = V_1 = V_2 = V_3$
Current	$I_{series} = I_1 = I_2 = I_3$	$I_{in} = I_1 + I_2 + I_3$
Resistance	$R_{eq} = R_1 + R_2 + R_3$	$\frac{1}{R_{eq}} = \frac{1}{R_1} + \frac{1}{R_2} + \frac{1}{R_3}$
Features	اگر یک قطعه بسوزد جریان در مدار بطور کامل قطع می شود.	اگر یک قطعه بسوزد تنها جریان در شاخه ای که قطعه آن سوخته است قطع می شود ولی مابقی مدار به کار خود ادامه می دهد.